SCHEDA TECNICA • **8FBMT45**

VANTAGGI

- **Doppio sistema frenante** per avere più sicurezza e controllo del veicolo.
- **Colonna sterzo con memoria di inclinazione** per migliorare e velocizzare il lavoro.
- **Sistema di monitoraggio integrato** ed equipaggiato di **Toyota SAS** (sistema di stabilità attiva) e **Toyota OPS** (sensore di presenza dell'operatore).

SPECIFICHE TECNICHE	UNITÀ	DATI
Portata nominale	kg	4.500
Alimentazione		elettrico
Velocità a carico/vuoto	km/h	18/18
Velocità di sollevamento con e senza carico	m/s	0,35/0,46
Raggio di sterzo	mm	2.558
Massima pendenza superabile con e senza carico	%	14/24
Tensione batteria	V/Ah	80/840
Lunghezza totale (L_1)	mm	3.947
Larghezza totale (B_1)	mm	1.345
Lunghezza forche std	mm	1.200
Peso*	kg	7.086

* Il peso del carrello per una serie di variabili è sempre da considerarsi indicativo.

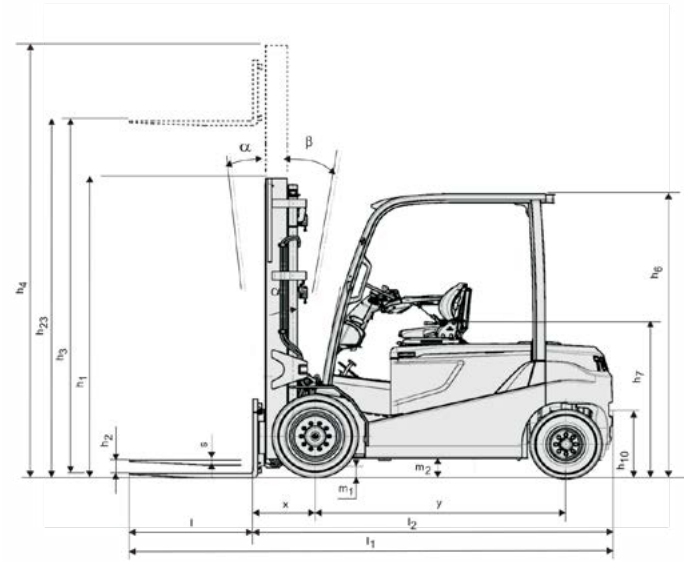

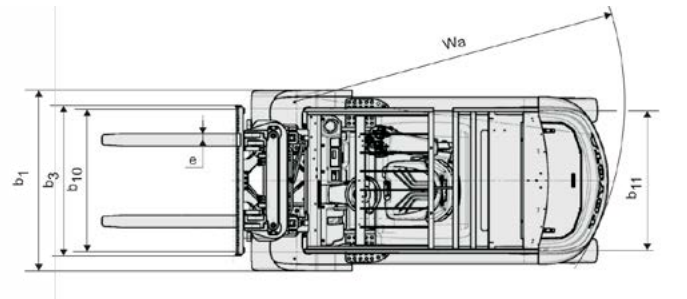

		V							FV/FW					FSV/FSW								
Altezza sollevamento	h_{23}	3050	3350	3750	4050	4550	5050	5550	-	3050	3350	3750	4050	-	4200	-	4450	4750	5050	5550	6050	6550
Sollevamento forche	h_3	3000	3300	3700	4000	4500	5000	5500	-	3000	3300	3700	4000	-	4150	-	4400	4700	5000	5500	6000	6500
Ingombro minimo	h_1	2360	2500	2750	2880	3130	3380	3630	-	2360	2500	2750	2880	-	2200	-	2360	2440	2500	2750	2880	3130
Ingombro massimo [1]	h_4	3856	4156	4560	4856	5356	5856	6356	-	3890	4190	4590	4890	-	5040	-	5290	5590	5890	6390	6890	7390
Ingombro massimo [2]	h_4	4200	4500	4900	5200	5700	6200	6700	-	4200	4500	4900	5200	-	5350	-	5600	5900	6200	6700	7200	7700
Alzata libera [1]	h_2	80	80	80	80	80	80	80	-	1470	1610	1860	1990	-	1310	-	1470	1550	1610	1860	1990	2240
Alzata libera [2]	h_2	80	80	80	80	80	80	80	-	1160	1240	1300	1550	-	1000	-	1160	1240	1300	1550	1680	1930