COD: SCI79C

SCHEDA TECNICA • **ALMAC JIBBI 870 BL EVO**

VANTAGGI

- Dotato di elevata manovrabilità in **spazi ristretti**, può essere guidato a distanza tramite **comando remoto a radiofrequenza.**
- Durante lo spostamento su superfici erbose, la **modalità ausiliaria di gestione elettronica della potenza di trazione** (Easy drive system) permette lo sfruttamento di comandi idraulici "più morbidi" con rampe di accelerazione e decelerazione prolungate, che **impediscono movimenti accidentali errati.**
- Nei lunghi spostamenti o in fase di lavoro in rettilineo, con la **modalità ausiliaria di gestione elettronica della sterzata** (Direction control system) l'operatore può gestire la **trazione di entrambi i cingoli** con un unico joystick, in marcia avanti o indietro.
- Il **livellamento automatico del telaio** consente di lavorare in condizioni di forte pendenza o terreni accidentati.

SPECIFICHE TECNICHE	UNITÀ	DATI
Altezza di lavoro	m	7,9
Altezza piano di calpestio	m	5,9
Altezza di traslazione	m	6 / 5
Portata massima (2 persone)	kg	250
Dimensioni cesta Lxl	m	1,50 x 1,20
Estensione cesta	m	0,85
Larghezza cesta internamente	m	1,10
Larghezza estensione cesta	m	1,00
Motore diesel		Kubota Z482
Generatore corrente	V-kW	220-1
Elettropompa	V- kW	220V-2,2
Comandi idraulici		proporzionali
Cingoli		Antitraccia
Lunghezza chiusa	m	2,11
Larghezza chiusa	m	1,30 / 1,50
Altezza minima ringhiere ripiegate con cingoli larghi	m	2,06
Peso	kg	2.460

LIVELLAMENTO NAVICELLA: AUTOMATICO	UNITÀ	DATI
Livellamento longitudinale anteriore	gradi	+/- 16
Livellamento longitudinale posteriore	gradi	+/- 20
Livellamento laterale	gradi	+/- 15
Pendenza massima superabile	gradi	25
Pendenza massima laterale	gradi	21
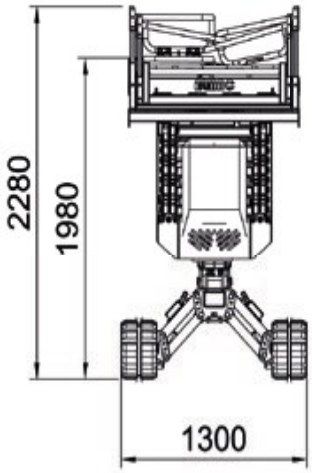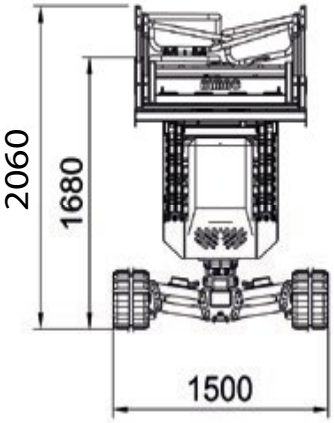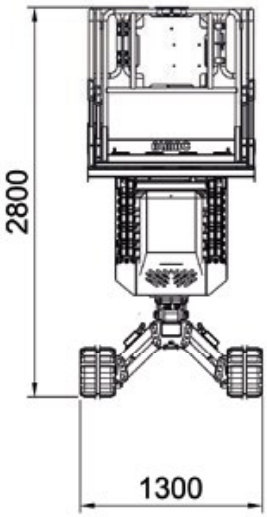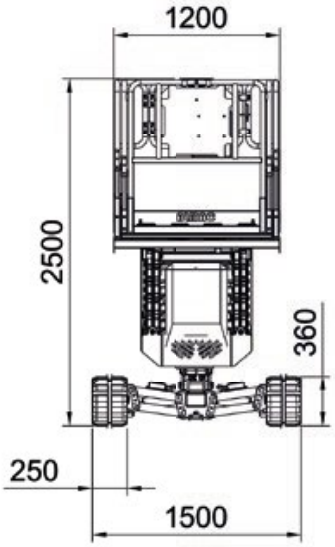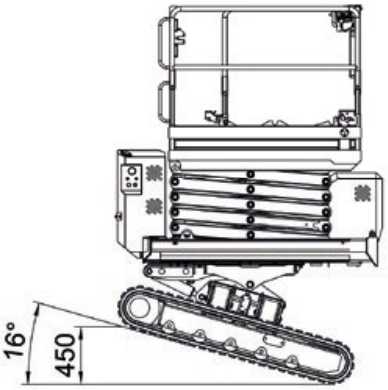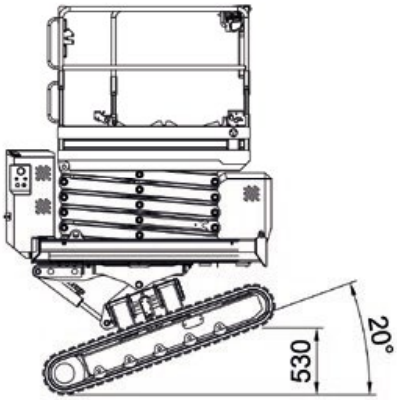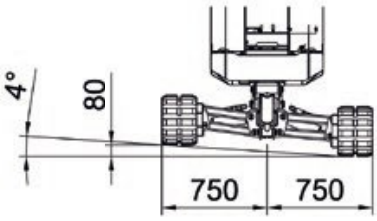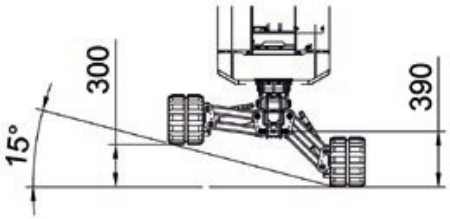
SCHEDA TECNICA • **ALMAC JIBBI 870 BL EVO**